GIRA AUTOMATION | 91 636 63 49 | GIRA@GIRAautomation.com

TECNIMODERN

- Especialista europeo en soluciones de atornillado y embolsado
- Fundada en 1973. Más de 40 años de experiencia
- Desde 2010 perteneciente al grupo LZF

ATORNILLADORES

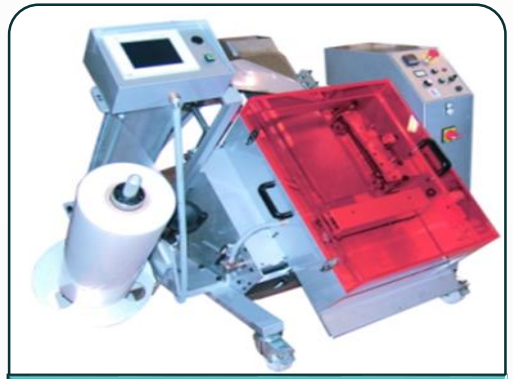

EMBOLSADO

SISTEMAS ALIMENTACIÓN DE PIEZAS

GIRA AUTOMATION | 91 636 63 49 | GIRA@GIRAautomation.com

tecnimodern® automation GROUPE LZF

SISTEMAS ALIMENTACIÓN DE PIEZAS

TECNIMODERN

Cubas vibrantes

Cubas centrífugas

Unidades de alimentación tipo cuchilla

Unidades de alimentación tipo cubas vibrantes

REALIZAMOS UN ESTUDIO COMPLETO DEL SISTEMA ALIMENTADOR REQUERIDO POR NUESTROS CLIENTES.

GIRA AUTOMATION | 91 636 63 49 | GIRA@GIRAautomation.com

CUBAS VIBRANTES

TECNIMODERN

- Alimentación automática de tornillos, tuercas, arandelas y piezas pequeñas
- Material: aluminio o poliamida.
- Medidas: diferentes capacidades.
- Dimensiones de la piezas:
  - Ø 1 a 6 mm
  - Ø de cabeza: 2 a 20mm
  - Longitud 60 mm
- Velocidad: Hasta 60 piezas/ min

OPCIONES

- Tolva de alimentación, raíl lineal vibrante
- Tubo de alimentación por soplado
- Palpador de nivel
- Control mediante PLC
- Bastidor de apoyo
- Cofre de insonorización
- Brazo manipulador, EJES X-Y-Z programables

FÁCIL INTEGRACIÓN

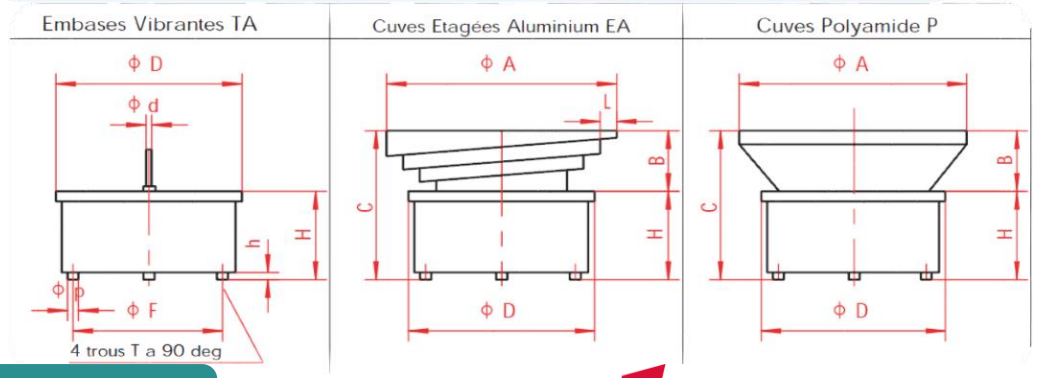

CATÁLOGO

GIRA AUTOMATION | 91 636 63 49 | GIRA@GIRAautomation.com

UNIDADES DE ALIMENTACIÓN TIPO CUBAS VIBRANTES

TECNIMODERN

- Cuba vibrante
- Cuba de aluminio o Poliamida
- Cerrojo de selección
- Tubo flexible de alimentación
- Cárter de insonorización
- Mando por PLC
- Electroválvulas

OPCIONES

- Sensor de nivel
- Sensor de presencia de la pieza
- Distribución de tornillos sin cabeza
- Raíl lineal vibrante

FOTO TUERCAS 2

FOTO RAIL VIBRANT

CATÁLOGO

GIRA AUTOMATION | 91 636 63 49 | GIRA@GIRAautomation.com

UNIDADES DE ALIMENTACIÓN TIPO CUBAS VIBRANTES

TECNIMODERN

UNIDADES DE ALIMENTACIÓN TIPO CUCHILLA

TECNIMODERN

- Tolva de almacenado previa
- Cuba de selección
- Célula de detección de llenado de rail.
- Cerrojo de selección
- Tubo de soplado
- Facilidad montaje-desmontaje
- Control neumático
- Control electrónico
- Filtro lubricante

DIÁMETRO NOMINAL: DE 1 A 6 MM
DIÁMETRO DE CABEZA: DE 2 10MM
CADENCIA: 60 TORNILLOS/MINUTO

GIRA AUTOMATION | 91 636 63 49 | GIRA@GIRAautomation.com

HUSILLOS DE ATORNILLADO

TECNIMODERN

SERIES AI:

MANUAL CON ALIMENTACIÓN

SERIES BV:

AUTOMÁTICOS

AVANCE DE BOQUILLA

SERIES UV:

AUTOMÁTICOS

SIN AVANCE BOQUILLA

SERIES TITANE:

AUTOMÁTICOS

CON / SIN AVANCE BOQUILLA

GIRA AUTOMATION | 91 636 63 49 | GIRA@GIRAautomation.com

tecnimodern® automation GROUPE LZF

HUSILLOS DE ATORNILLADO SERIES AI

TECNIMODERN

- Atornillador neumático manual.
- Avance automático incorporado.
- Boquilla y punta adaptadas.
- **Sistema de doble avance de la punta**
- Motor Neumático con limitador de par regulable.
- Movimiento de avance y retroceso neumático.
- Rango: de 2 Ncm a 20 Nm
- Expulsión automática de los tornillos no atornillados
- Embocaduras de dos o tres pinzas
- Regulación independiente del avance de la punta

MEJOR SUJECIÓN DEL TORNILLO

PERMITE REALIZAR EL ATORNILLADO SIN TENER PUNTO DE APOYO.

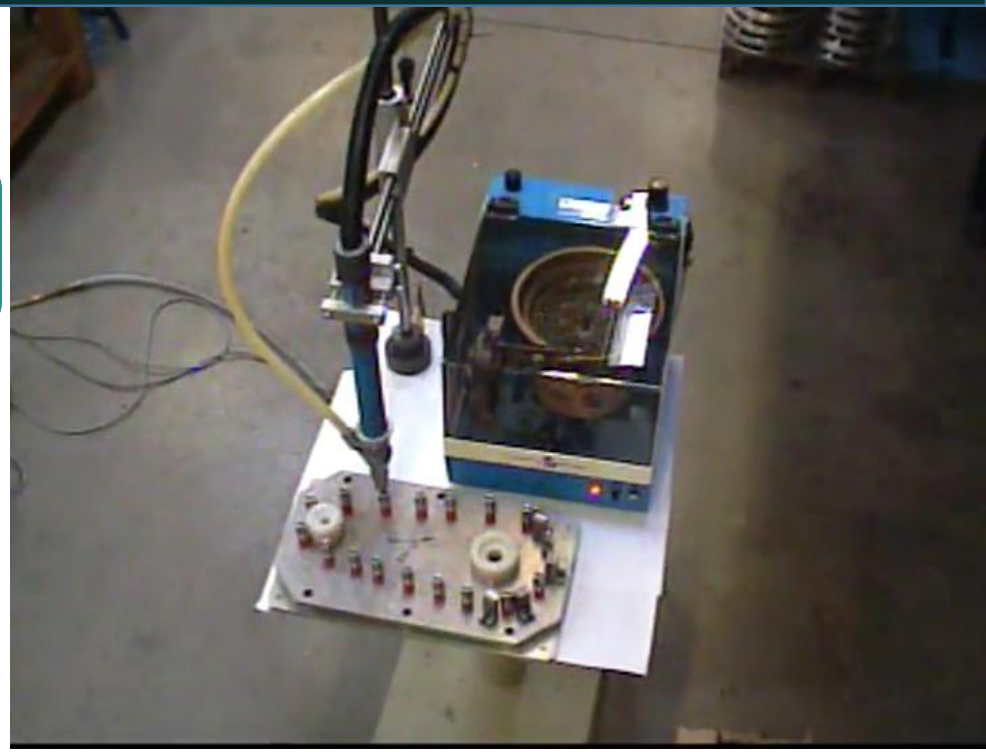

CATÁLOGO

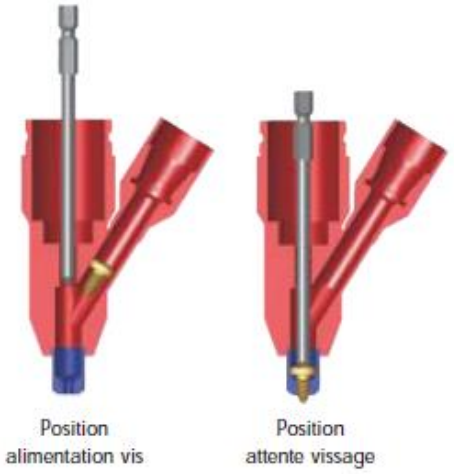

GIRA AUTOMATION | 91 636 63 49 | GIRA@GIRAautomation.com

HUSILLOS DE ATORNILLADO SERIE BV

TECNIMODERN

- Doble avance automático incorporado → Boquilla y punta de atornillado
- Alimentación automática de tornillos
- Boquilla y punta adaptadas a cada aplicación
- Posibilidad de incorporar cualquier tipo de motor de atornillado: neumático con limitador, eléctrico con control de par y ángulo.
- Posibilidad de incorporar cualquier marca de atornillador

ELEMENTOS OPCIONALES

- Control de Par alcanzado
- Control de posición punta de atornillado
- Detección paso tornillo
- Sistema Freno de la punta.
- Bloque soporte inclinable.
- Bloque traslación de husillo.
- Carrera larga de la punta.

GIRA AUTOMATION | 91 636 63 49 | GIRA@GIRAautomation.com

HUSILLOS DE ATORNILLADO SERIE TITANE

TECNIMODERN

- Doble avance automático incorporado → Boquilla y punta de atornillado
- Alimentación automática de tornillos
- Boquilla y punta adaptadas a cada aplicación
- Posibilidad de incorporar cualquier tipo de motor de atornillado: neumático con limitador, eléctrico con control de par y ángulo.
- Posibilidad de incorporar cualquier marca de atornillador
- Husillo libre de mantenimiento
- En caso de intervención sobre el husillo, fácil acceso y elementos normalizados.

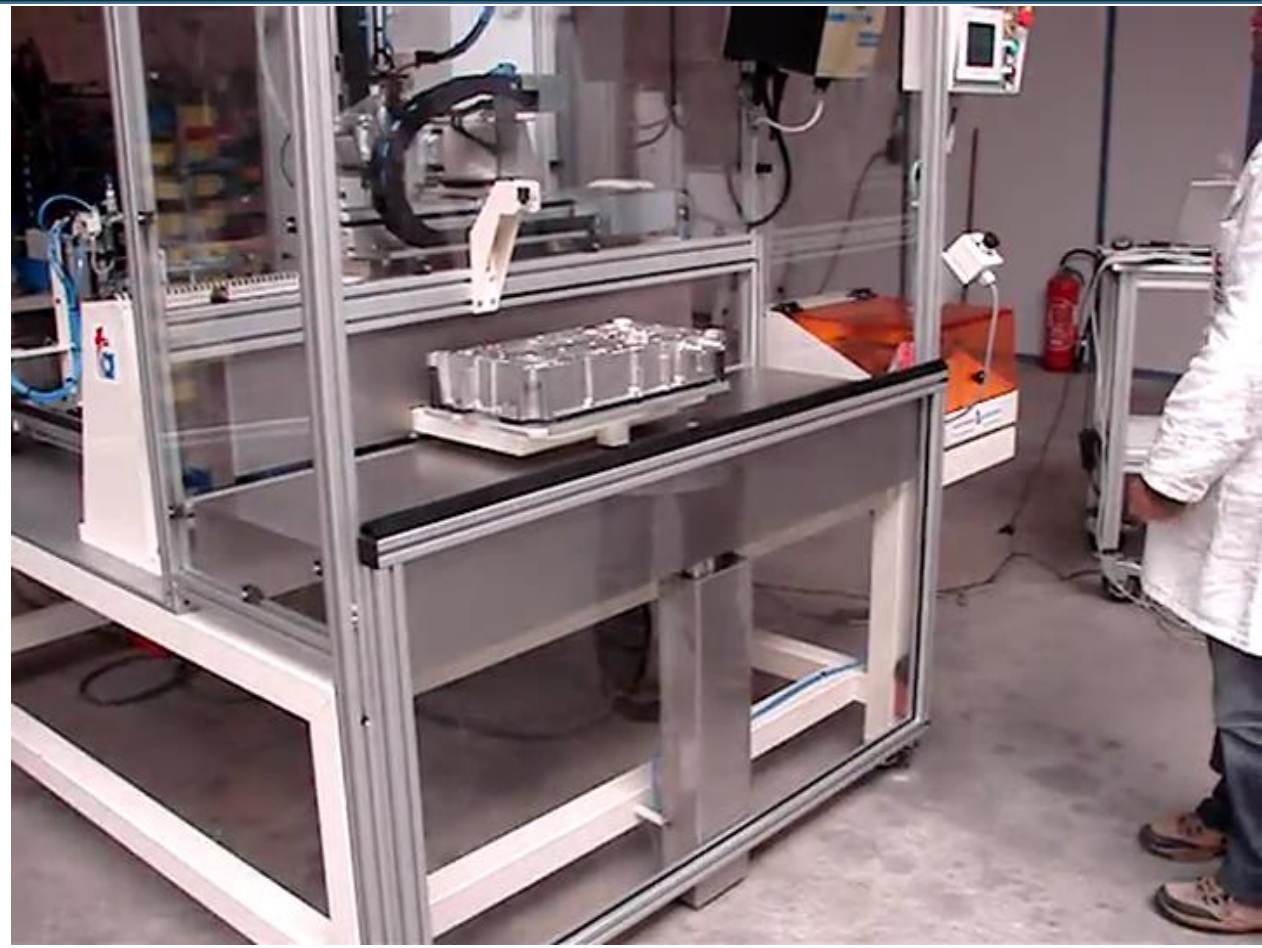

PRINCIPIO DE FUNCIONAMIENTO

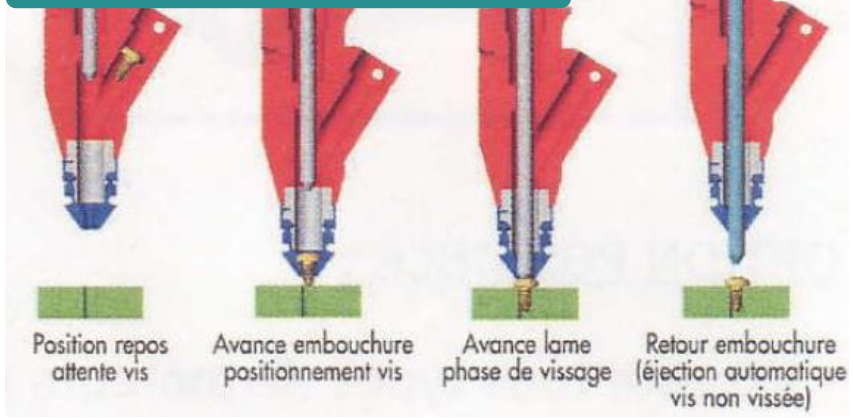

SOMOS EXPERTOS EN SOLUCIONES DE ATORNILLADO

GIRA AUTOMATION | 91 636 63 49 | GIRA@GIRAautomation.com

HUSILLOS DE ATORNILLADO EMBARCADOS SOBRE MUÑECA ROBOT

HUSILLOS DE ATORNILLADO EMBARCADOS SOBRE MUÑECA ROBOT

HUSILLOS DE ATORNILLADO EMBARCADOS SOBRE MUÑECA ROBOT

SOLUCIONES DE ATORNILLADO Y ALIMENTACIÓN A MEDIDA

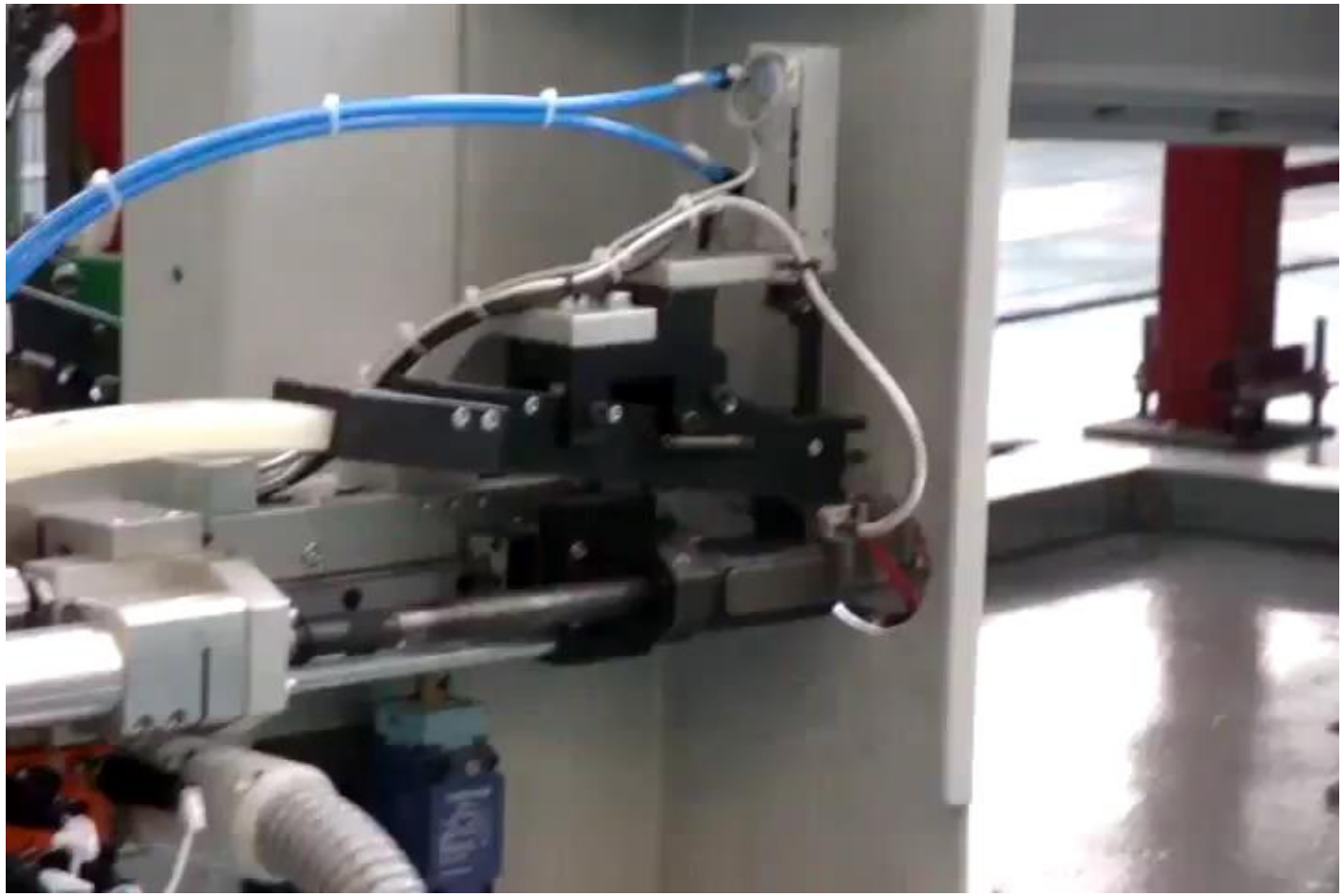

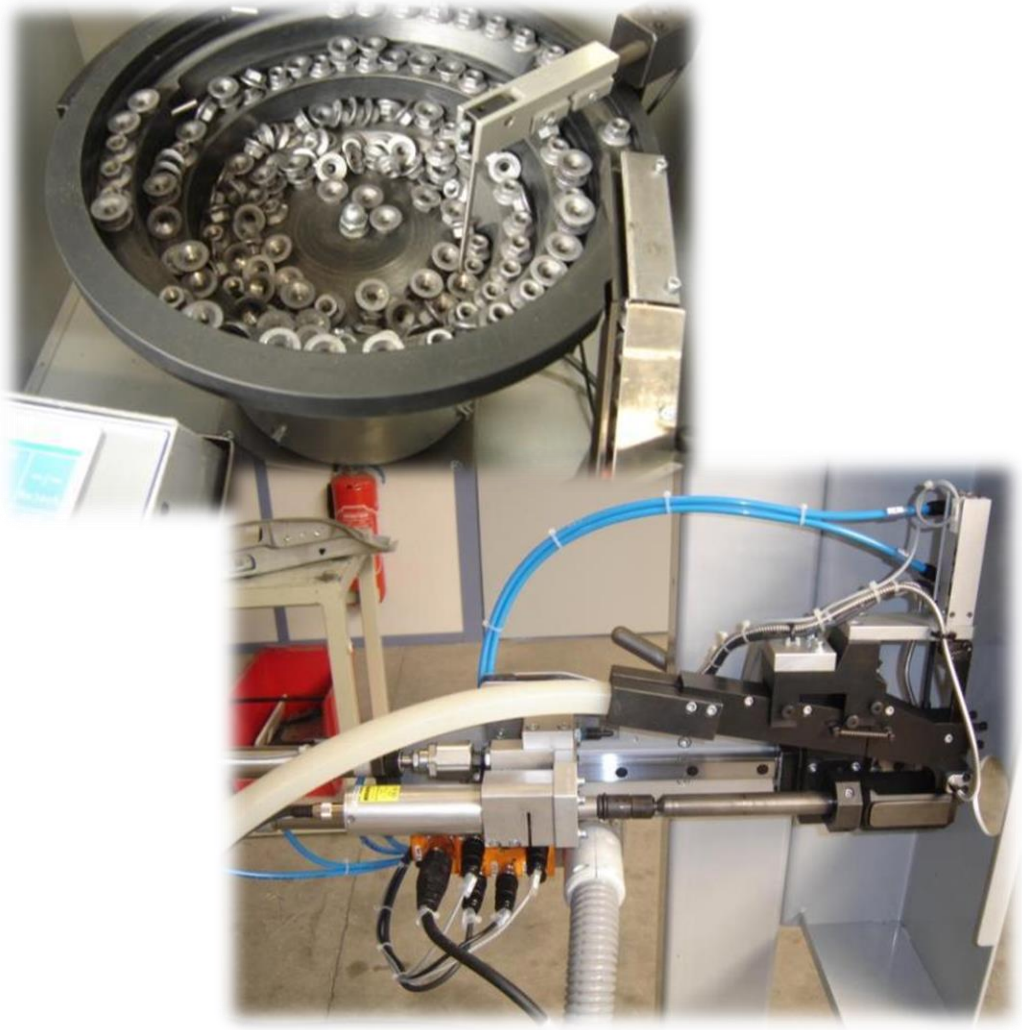

D S M

- Empresa Alemana, fundada en 1982.
- Fabricante líder en sistemas de prensado y atornillado eléctrico
- Laboratorio de calibración propio con certificación DAkks

PRENSAS ELÉCTRICAS

ATORNILLADORES MANUALES

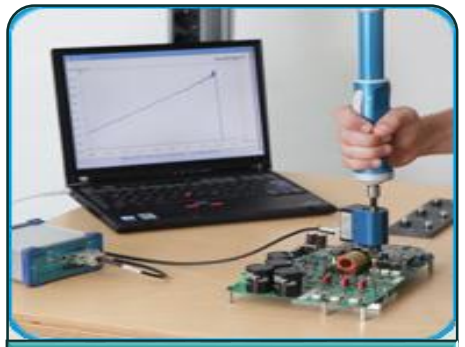

TECNOLOGÍA DE MEDICIÓN

DAkkS Deutsche Akkreditierungsstelle

GIRA AUTOMATION | 91 636 63 49 | GIRA@GIRAautomation.com

DSM Messtechnik GmbH

PRENSAS ELÉCTRICAS

D S M

VENTAJAS

- Unidad de potencia y unidad de control en un único módulo
- Facilidad de integración eléctrica.
- Facilidad de programación gracias al software intuitivo y sencillo
- Display de los datos de proceso la pantalla del control.
- Posibilidad de almacenar hasta 3000 resultados de proceso en una CF Card.
- No es necesaria ventilación eléctrica ni A/C.
- PLUG&READY: conectar y lista para operar.
- Diseño compacto.

SERIE QMP

- Serie compacta
- Precisión de F → 0,5%
- Repetibilidad → 0,01 mm

SERIE SMP

- Serie económica
- Precisión de F → 1,0%
- Repetibilidad → 0,01 mm

PRESENTACION

DATA SHEET PRENSAS

MultiPro FL

MultiClassic FL

GIRA AUTOMATION | 91 636 63 49 | GIRA@GIRAautomation.com

DSM Messtechnik GmbH

PRENSAS ELÉCTRICAS – SERIE QMP

D S M

Serie QMP 80

- 200 mm / 300 mm / 500 mm
- 2,5 kN / 5 kN / 10 kN / 20 kN / 25 kN
- Velocidad máxima: 200 mm/s

Serie QMP 100

- 200 mm / 300 mm / 500 mm
- 30 kN / 40 kN / 50 kN / 60 kN
- Velocidad máxima: 200 mm/s

Serie QMP 140

- 200 mm / 300 mm / 500 mm
- 70 kN / 100 kN / 120 kN
- Velocidad máxima: 100 mm/s

- Compresión/Tracción/Tracción & Compresión
- Célula de carga directamente integrada en el vástago
- Precisión de fuerza: 0,5% de la fuerza máxima
- Sensor de carrera absoluto montado sobre el husillo
- Repetibilidad de Carrera: 0,01 mm a 20 mm/s
- Resolución de carrera: 0,003 mm
- Reporte de estado (OK/NOK) vía iluminación LED

GIRA AUTOMATION | 91 636 63 49 | GIRA@GIRAautomation.com

DSM Messtechnik GmbH

PRENSAS ELÉCTRICAS – SERIE SMP

D S M

Serie SMP 300

- 100 mm / 200 mm / 400 mm
- 0,5 kN / 1 kN / 2 kN
- Velocidad máxima: 350 mm/s

Serie SMP 400

- 100 mm / 200 mm / 400 mm
- 5 kN / 10 kN
- Velocidad máxima: 200 mm/s

Serie SMP 500

- 100 mm / 200 mm / 400 mm
- 20 kN / 30 kN / 50 kN / 70 kN
- Velocidad máxima: 150 mm/s

- Compresión
- Célula de carga integrada en el vástago
- Precisión de fuerza: 1% de la fuerza máxima
- Sensor de carrera absoluto montado sobre el husillo
- Repetibilidad de Carrera: 0,01 mm a 20 mm/s
- Resolución de carrera: 0,003 mm

GIRA AUTOMATION | 91 636 63 49 | GIRA@GIRAautomation.com

DSM Messtechnik GmbH

MultiClassic FL

DATA SHEET

Number of programs	128
Number of instructions per program max. / total	100 / 2000
Instruction set	31 instructions
Max. number of tightening stages / press-in stages per program	99
Standard tightening processes (execution TA)	5
Standard untightening processes (execution TA)	1
Standard press-in processes (execution FL)	8
Envelope monitoring	yes
Freely direct inputs	4
Freely direct outputs	4
Inputs and outputs extendable	ja
Sampling rate	1 kHz
Interfaces	V24, system bus
Interfaces optional	Profibus, TCP/IP
Protection class	IP 40 (optional IP 54)

MultiPro FL

DATA SHEET

Number of programs	255
Number of instructions per program max. / total	200 / 3000
Instruction set	37 instructions
Max. number of tightening stages / press-in stages per program	199
Standard tightening processes (execution TA)	5
Standard untightening process (execution TA)	1
Standard press-in process (execution FL)	8
Envelope monitoring	ja
Freely direct inputs	4
Freely direct outputs	4
Inputs and outputs extendable	yes
Sampling rate	1 kHz
Interfaces	V24, system bus, Profibus
Interfaces optional	TCP/IP
Protection class	IP 40 (optional IP 54)

PRENSAS ELÉCTRICAS – VIDEOS

D S M

GIRA AUTOMATION | 91 636 63 49 | GIRA@GIRAautomation.com

DSM Messtechnik GmbH

PRENSAS ELÉCTRICAS – VIDEOS

D S M

GIRA AUTOMATION | 91 636 63 49 | GIRA@GIRAautomation.com

DSM Messtechnik GmbH

ATORNILLADORES ELÉCTRICOS – MANUALES

D S M

DATA SHEET

DSH 26 series	MDW | SA			Straight nutrunners | Angle nutrunners	
Models, max. torque		0,5 Nm	1 Nm	2 Nm	4 Nm
max. speed (execution MDW)		1450 rpm	1450 rpm	1020 rpm	400 rpm
max. speed (execution SA)		1700 rpm	1700 rpm	820 rpm	400 rpm
Type of output		straight | angled	straight | angled	straight | angled	straight | angled

DS 34-P series	MDW | SA			Pistol grip nutrunners	
Models, max. torque		2,5 Nm	5 Nm	10 Nm	15 Nm
max. speed		880 rpm	880 rpm	1540 rpm	1540 rpm
Type of output		straight	straight	straight	straight

DSH 34 series	MDW | SA		Straight nutrunners | Angle nutrunners		
Models, max. torque			5 Nm	10 Nm	20 Nm
max. speed (straight nutrunner)			1540 rpm	1540 rpm	---
max. speed (angle nutrunner)			1070 rpm	1070 rpm	1070 rpm
Type of output			straight | angled	straight | angled	angled

DS 44-P series	MDW | SA			Pistol grip nutrunners		
Models, max. torque		2,5 Nm	5 Nm	10 Nm	20 Nm	35 Nm
max. speed		1300 rpm	1300 rpm	900 rpm	530 rpm	480 rpm
Type of output			straight	straight	straight	straight

DSH 44 series	MDW | SA			Straight nutrunners | Angle nutrunners	
Models, max. torque		20 Nm	30 Nm	40 Nm	60 Nm
max. speed		680 rpm	680 rpm	490 rpm	350 rpm
Type of output		straight	straight	angled	angled

GIRA AUTOMATION | 91 636 63 49 | GIRA@GIRAautomation.com

DSM Messtechnik GmbH

ATORNILLADORES ELÉCTRICOS – AUTOMÁTICOS

D S M

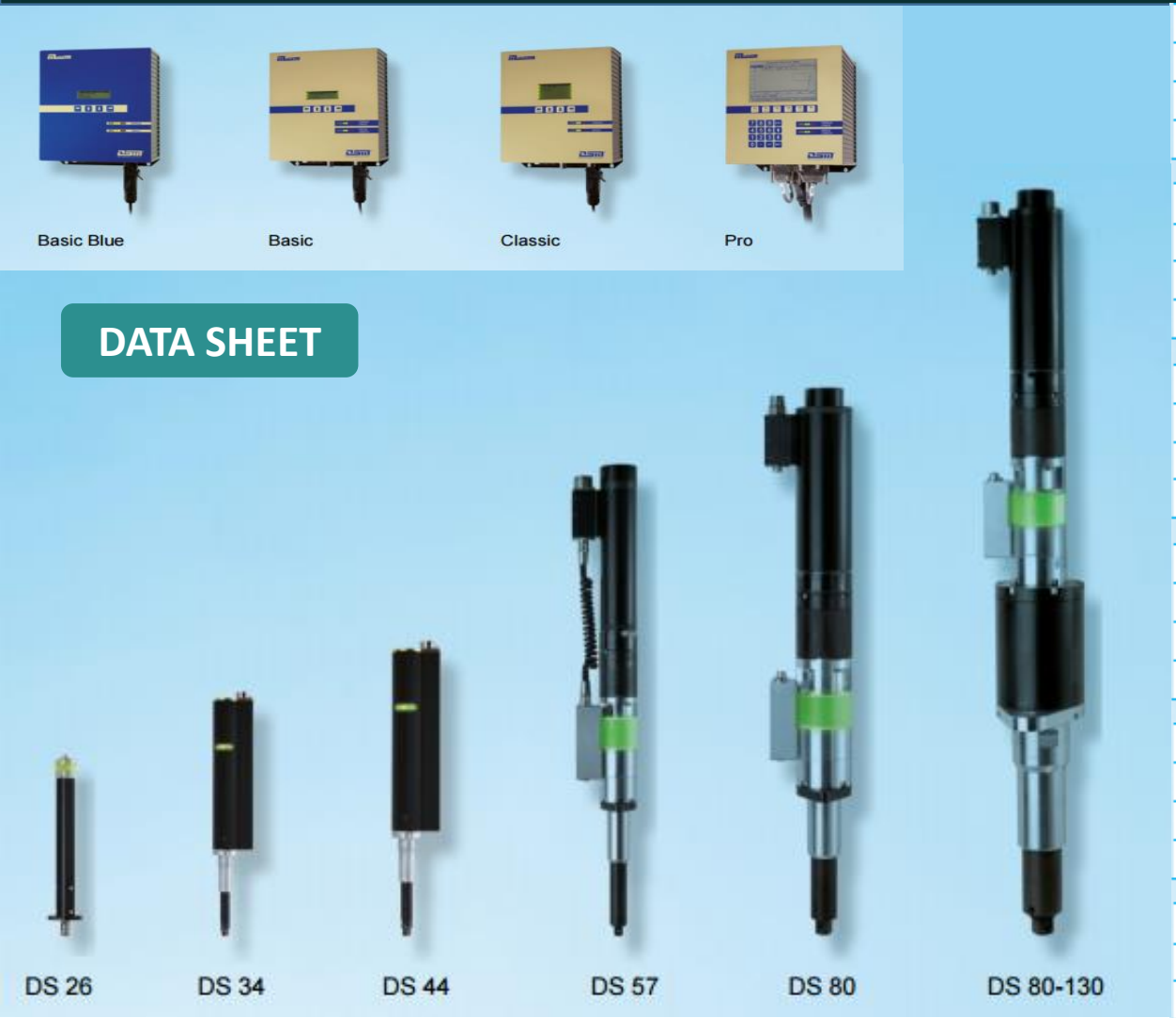

DS 26 series	MDW | SA				
Models, max. torque		0,5 Nm	1 Nm	2 Nm	4 Nm
max. speed (execution MDW)		1450 rpm	1450 rpm	1020 rpm	400 rpm
max. speed (execution SA)		1700 rpm	1700 rpm	820 rpm	400 rpm

DS 34 series	MDW | SA				
Models, max. torque		2,5 Nm	5 Nm	10 Nm	15 Nm
max. speed		880 rpm	880 rpm	1540 rpm	1540 rpm
max. speed (with angle output)		610 rpm	610 rpm	1070 rpm	1070 rpm

DS 44 series	MDW | SA				
Models, max. torque	2,5 Nm	5 Nm	10 Nm	20 Nm	35 Nm
max. speed	1300 rpm	1300 rpm	900 rpm	530 rpm	480 rpm
max. speed (with angle output)	---	900 rpm	625 rpm	370 rpm	250 rpm

DS 57 series	MDW | SA				
Models, max. torque	25 Nm	50 Nm	70 Nm	90 Nm	140 Nm
max. speed	1050 rpm	1050 rpm	800 rpm	430 rpm	430 rpm
max. speed (with angle output)	---	1000 rpm	760 rpm	---	420 rpm

DS 80 series	MDW | SA				
Models, max. torque	220 Nm	300 Nm	420 Nm	500 Nm	600 Nm
max. speed	320 rpm	320 rpm	160 rpm	160 rpm	160 rpm
max. speed (with angle output)	200 rpm	---	---	---	---

DS 80-130 series	MDW | SA				
Models, max. torque	900 Nm	1000 Nm	1500 Nm	2000 Nm	2400 Nm
max. speed	100 rpm	75 rpm	75 rpm	37 rpm	37 rpm

GIRA AUTOMATION | 91 636 63 49 | GIRA@GIRAautomation.com

DSM Messtechnik GmbH

IEF WERNER

- Fábrica en Furtwangen (Alemania)
- Mas de 35 años de experiencia
- Volumen de ventas en 2014: € 26 millones de los cuales

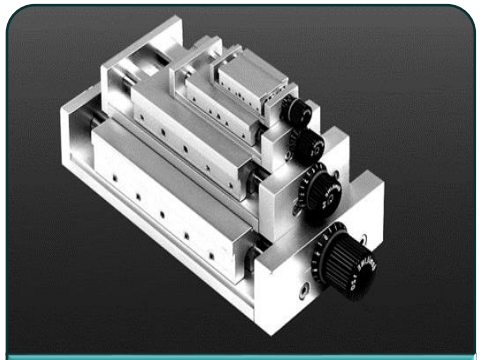

AJUSTADORES MANUALES

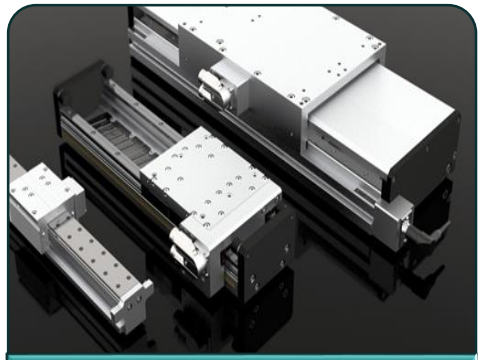

ACTUADORES LINEALES

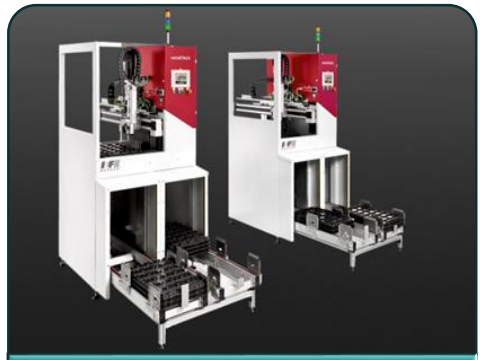

SISTEMAS DE PALETIZADO

GIRA AUTOMATION | 91 636 63 49 | GIRA@GIRAautomation.com

REFERENCIAS

IEF WERNER

Gira

GIRA AUTOMATION | 91 636 63 49 | GIRA@GIRAautomation.com

IEF WERNER

AJUSTADORES MANUALES

IEF WERNER

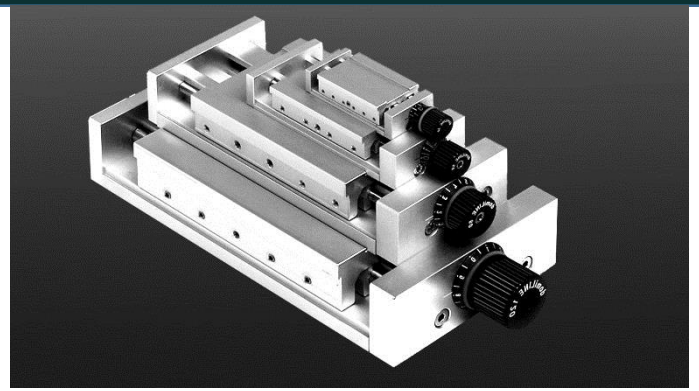

Ajustadores estándar

Gran variedad de ajustadores manuales! La serie domiLINE fabricada en aluminio y accionada mediante husillo.

Ajustadores de precisión

Ajustadores de precisión realizados en fundición gris de acero de alta calidad GG25.

Bajo pedido se pueden realizar con tratamiento de niquel-plata o en aluminio anodizado.

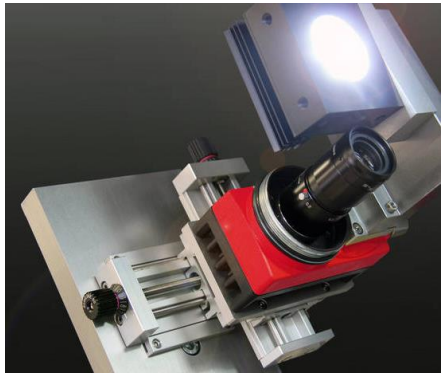

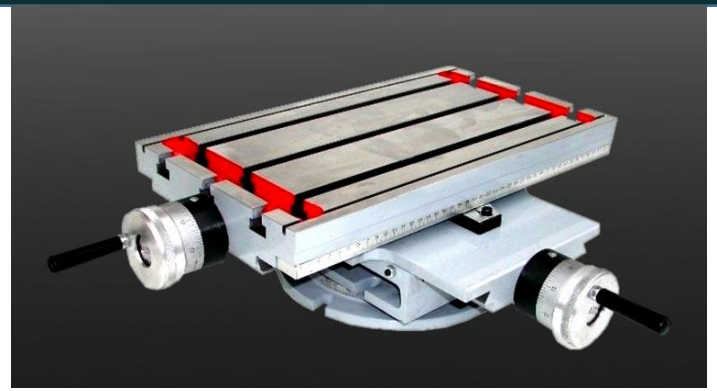

Mesas de coordenadas

Mesas de coordenadas – Muy robustas! Ideales para procesos de taladrado y fresado.

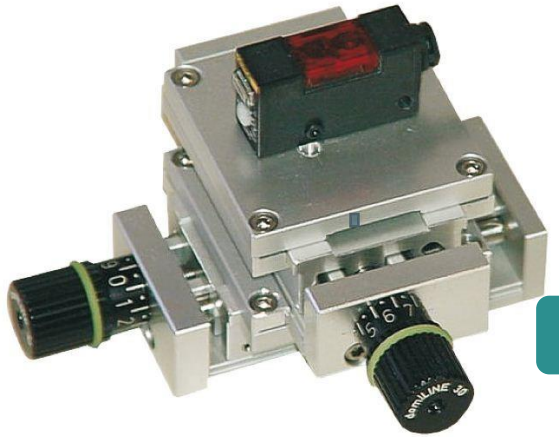

DATA SHEET

GIRA AUTOMATION | 91 636 63 49 | GIRA@GIRAautomation.com

AJUSTADORES MANUALES

IEF WERNER

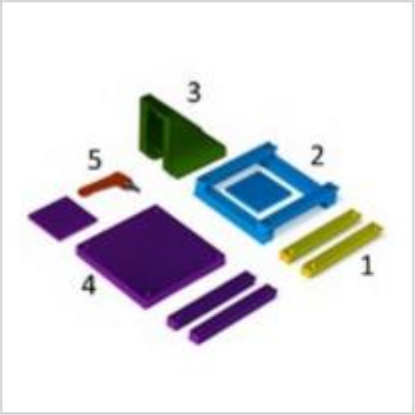

COMPONENTE		FUNCIÓN
1	KIT FIJACIÓN	Fijación del carro sobre el soporte horizontal o vertical
2	KIT FIJACIÓN X-Y	Para el montaje de dos carros en X-Y
3	KIT FIJACIÓN X/Y-Z	Para el montaje de dos carros en X/Y-Z
4	PLACA SOPORTE	Mecanizable según requerimientos del cliente
5	PALANCA BLOQUEO	Para el bloqueo del carro en posición
6	VOLANTE	Ergonómica, reemplaza la rueda graduada estándar
7	INDICADOR MECÁNICO	Para un posicionamiento referenciado
8	INDICADOR ELECTRÓNICO	Posibilidad de RESET, registro de posición

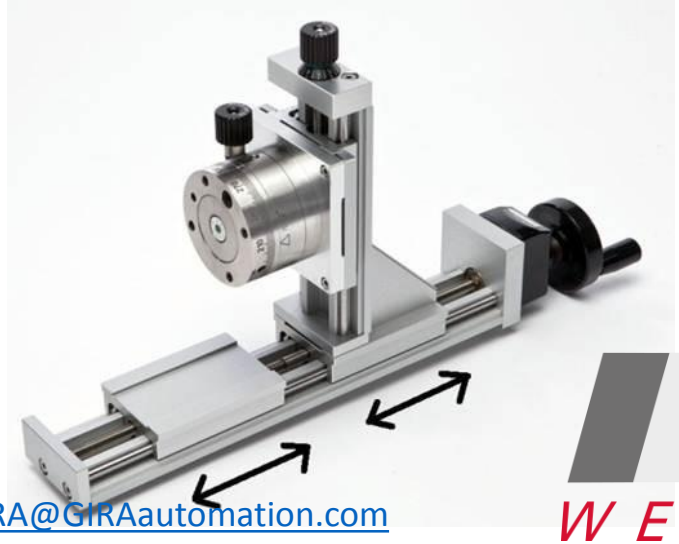

AJUSTADORES MANUALES

IEF WERNER

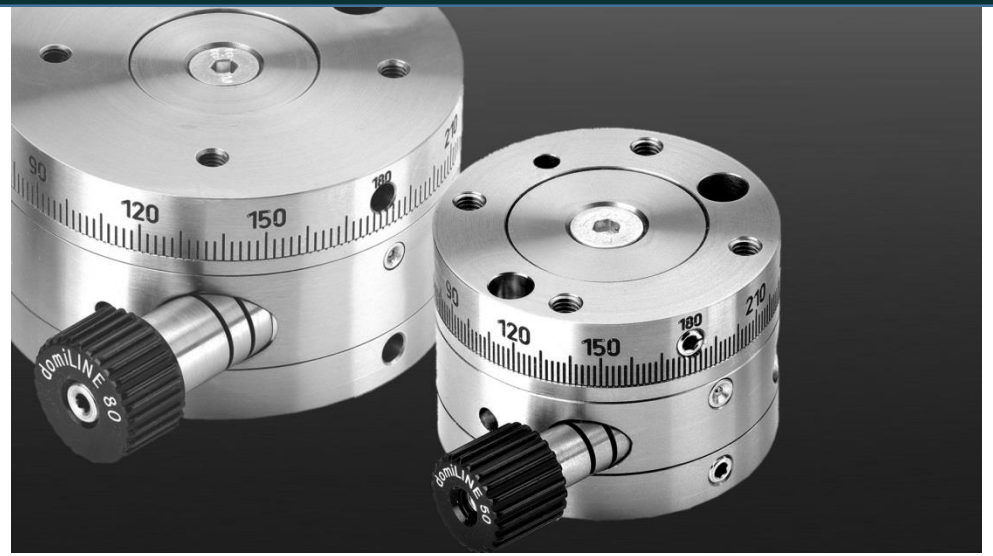

Estándard

Los ajustadores rotativos de la serie MDV están fabricados en acero inoxidable y están equipados de un sistema de ajuste rapido y preciso. Para usos muy diversos.

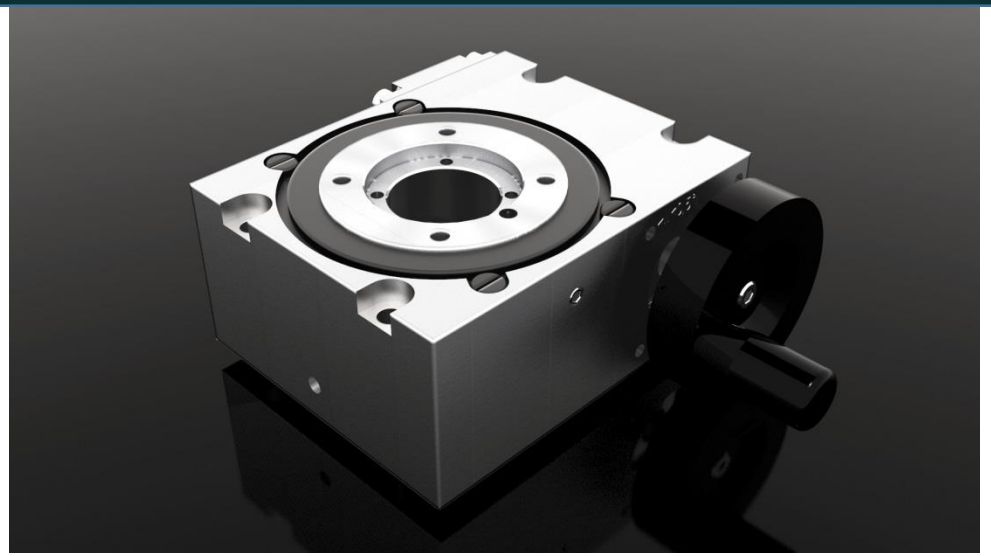

… con eje huecos

Los ajustadores rotativos de la serie MDV 80/100 y 100/140 están equipados de eje hueco, por ejemplo, para poder introducir cables y tubos neumáticos. Están fabricados en aluminio y acero inoxidable.

ACTUADORES LINEALES - ACCIONAMIENTO CON HUSILLO

I E F W E R N E R

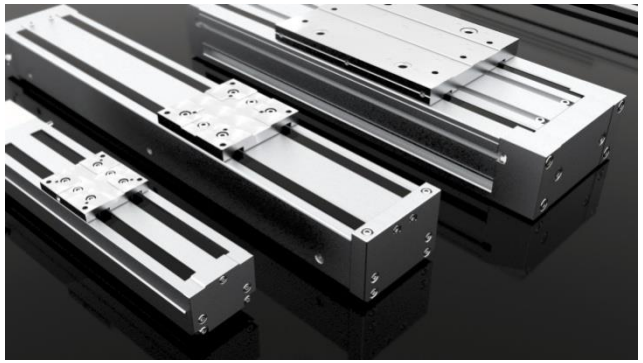

Accionamiento por husillo a bolas
Máxima carga

Combinan grandes carreras con alta precisión y elevadas cargas.

- Carreras hasta 1,7 m
- Carga hasta 5000 N
- Velocidad hasta 1,2 m/s
- Precisión de repetición hasta +/- 0,003 mm

3-Achs-Positioniersystem profiLINE 50 / 70
mit elektrischem Parallelgreifer

3-axis positioning system profiLINE 50 / 70
with electric parallel gripper

GIRA AUTOMATION | 91 636 63 49 | GIRA@GIRAautomation.com

ACTUADORES LINEALES - ACCIONAMIENTO CON MOTOR LINEAL

I E F W E R N E R

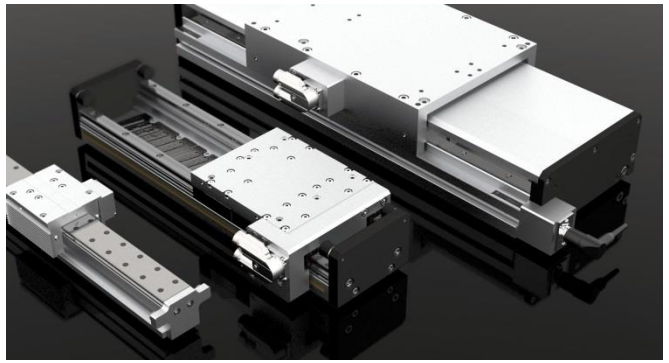

Accionamiento con motor lineal

Máximo dinamismo

Los ejes accionados con motor lineal son adecuados para manipulaciones rápidas con la máxima precisión.

- Carreras hasta 3700 mm
- Carga máxima hasta 500 N
- Velocidad hasta 5 m/s
- Aceleración hasta 70 m/s^2
- Precisión de repetición hasta +/- 0,003 mm

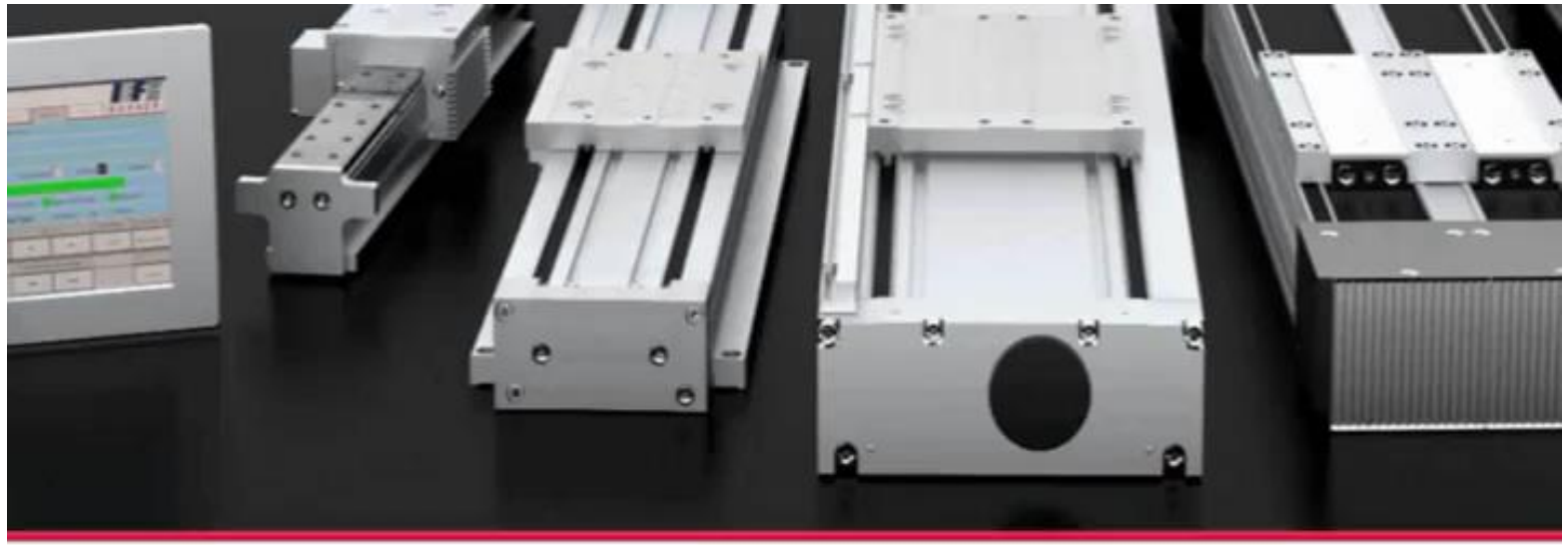

2-Achs-Positioniersystem euroLINE

2-axis positioning system euroLINE

ACTUADORES LINEALES - ACCIONAMIENTO CON CORREA

IEF WERNER

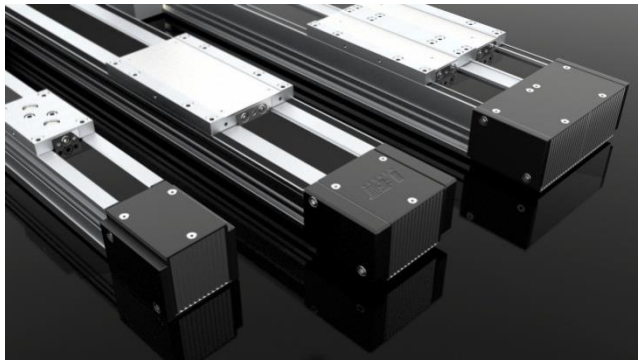

Accionamiento por correa dentada

Máxima distancia

Los actuadores accionados por correa dentada son ideales para manipular tanto cargas ligeras como cargas pesadas a lo largo de grandes distancias.

- Carreras hasta 5500 mm
- Carga máxima hasta 800 N
- Velocidad hasta 5 m/s
- Precisión de repetición hasta +/- 0,04 mm

SISTEMAS DE PALETIZADO

IEF WERNER

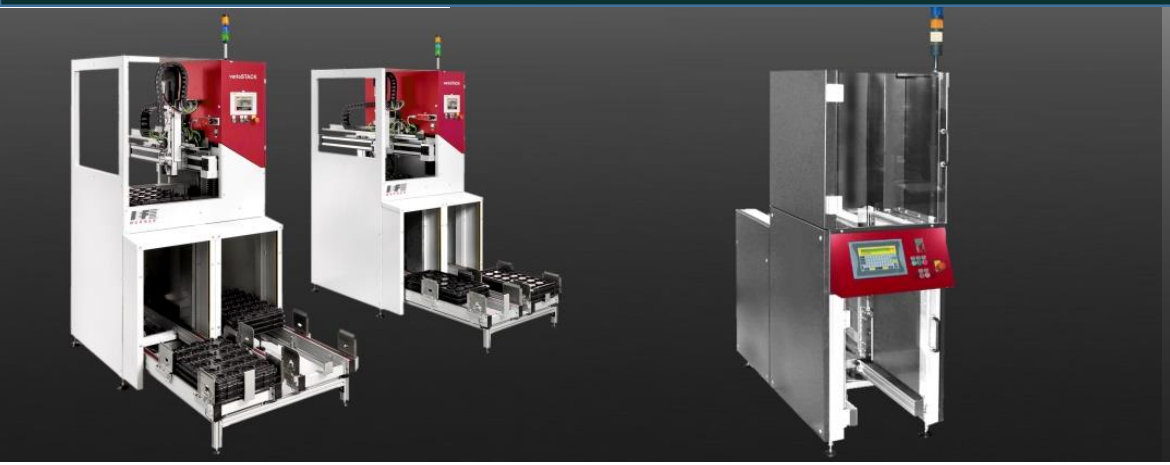

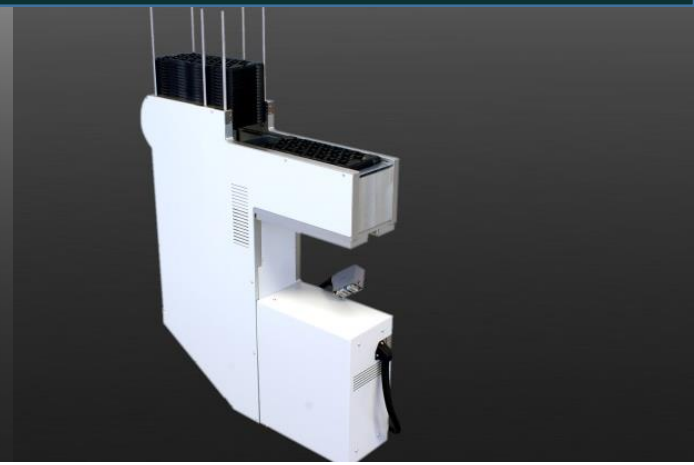

varioSTACK

Tamaño de palet:
- Euro/4 (600 x 400 mm)
- Euro/8 (400 x 300 mm)

Peso máximo del palet :
- max. 10 kg

Tiempo de cambio de palet:
- < 4 segundos

varioSTACK-T

Tamaño de palet:
- Euro/4 (600 x 400 mm)
- Euro/8 (400 x 300 mm)

Peso máximo del palet :
- max. 10 kg

Tiempo de cambio de palet:
- < 4 segundos

ecoSTACK

Tamaño de palet:
- Euro/4 (600 x 400 mm)
- Euro/8 (400 x 300 mm)

Peso máximo del palet :
- max. 60 kg

Tiempo de cambio de palet
- < 5 segundos

smallSTACK

Tamaño de máximo :
- JEDEC (322,6 x 136 x 6,35 | 10,16 mm)

Peso máximo del palet:
- máx. 500 g

Tiempo de cambio de palet:
- < 5 segundos

GIRA AUTOMATION | 91 636 63 49 | GIRA@GIRAautomation.com

Palettierer ecoSTACK mit rotaryARM
Palletiser ecoSTACK with rotaryARM
IEF
WERNER

Palettierer varioSTACK Wagenlader
für Palettengröße 400 x 600 mm

Palletiser varioSTACK carrier loader
for pallet size 400 x 600 mm

LAMMAS

- Fábrica en Bairo (Italia)
- Mas de 20 años de experiencia
- Más de 500 TRANSPORTADORES actualmente trabajando en todo el mundo

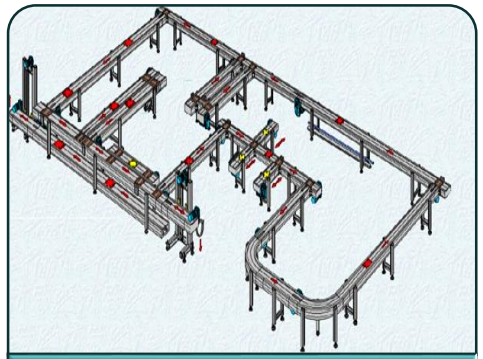

SISTEMAS

Hasta 250 kg

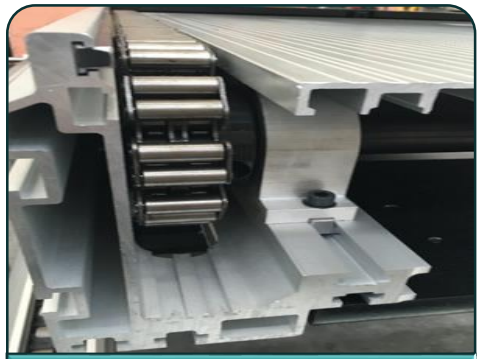

SISTEMAS VS

Hasta 1500 kg

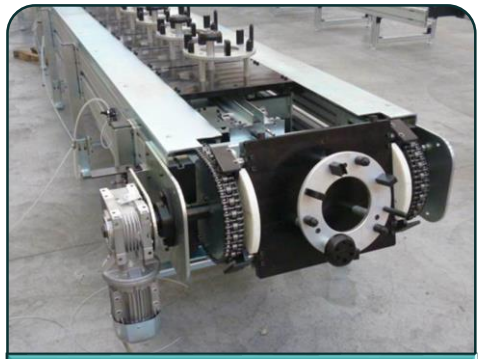

SISTEMAS VP

GIRA AUTOMATION | 91 636 63 49 | GIRA@GIRAautomation.com

LAMMAS AUTOMATION COMPONENTS

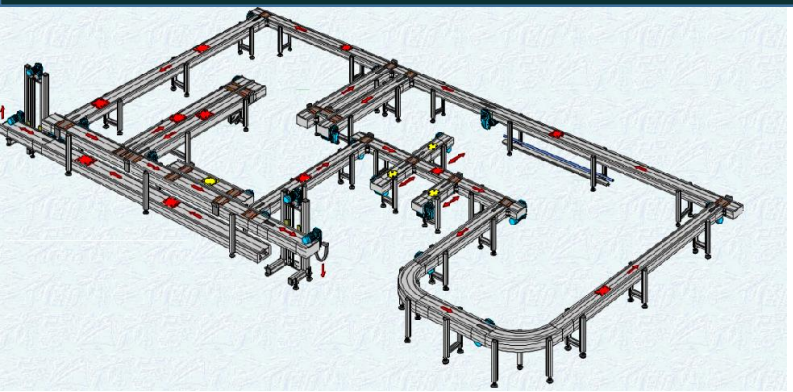

SISTEMAS

La mejor forma de transportar sus piezas

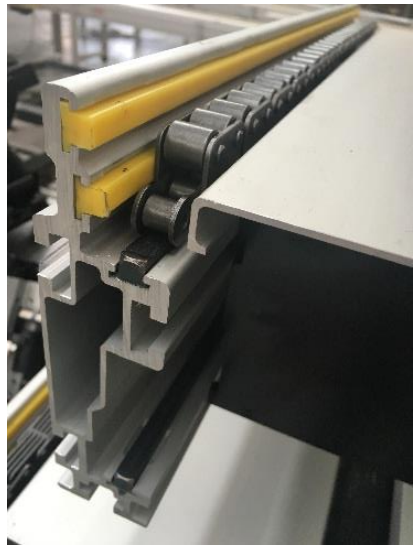

Ventajas principales ☺

☺ Diseño Robusto
☺ Alta Fiabilidad
☺ Fácil Mantenimiento
☺ Diseño Estándar
☺ Piezas de repuesto disponibles inmediatamente

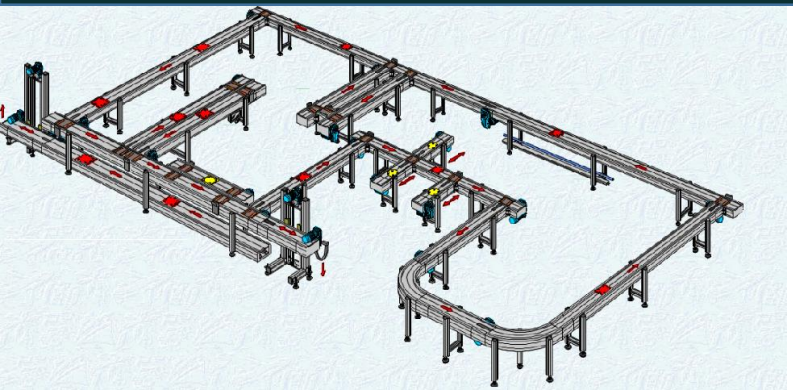

SISTEMAS

Personaliza tu layout con más de 3000 componentes y accesorios

Descarga los archivos stp de nuestra web!!

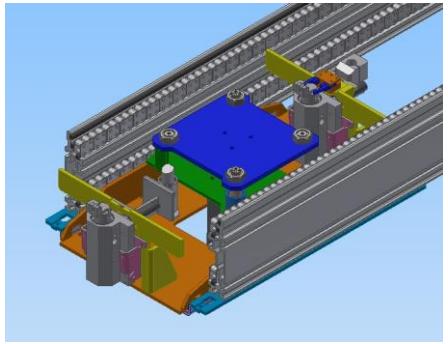

Unidad de Indexado

Unidad de transferencia

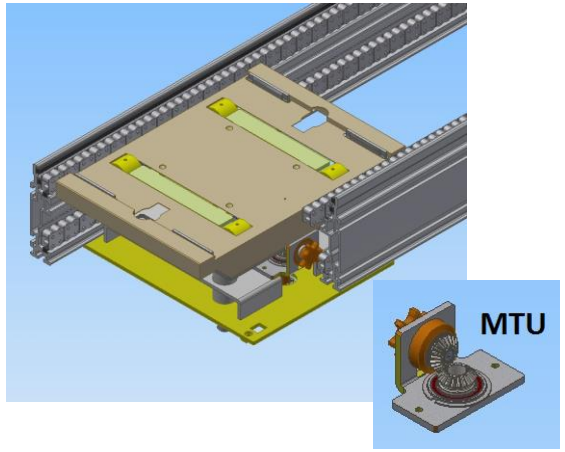

Mesa Giratoria

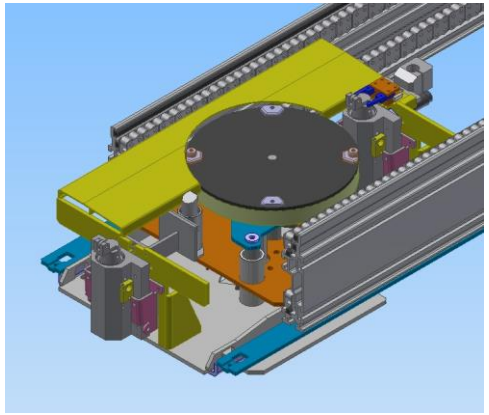

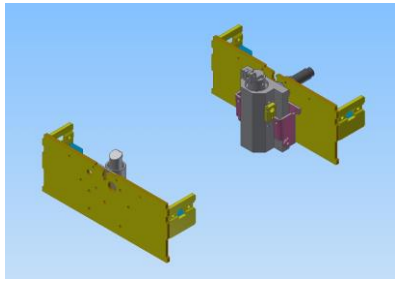

Retenedor de palet

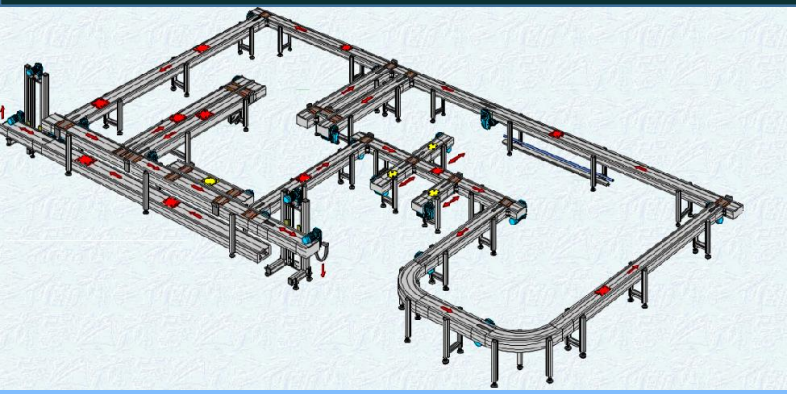

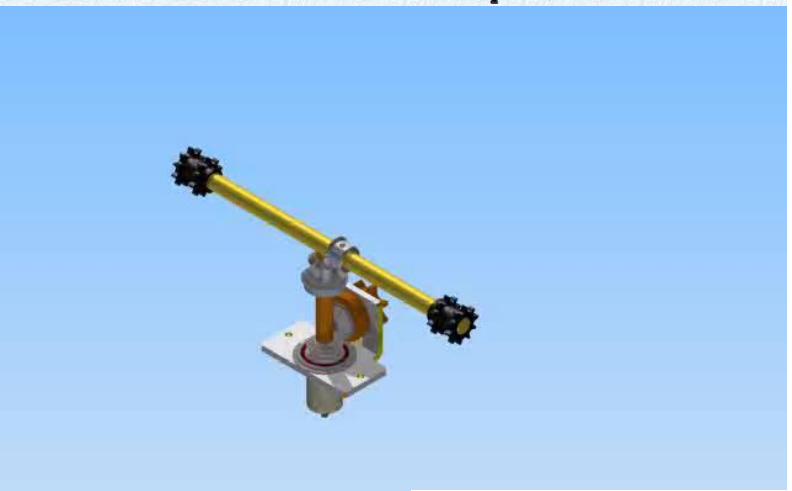

energy saving

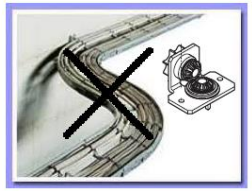

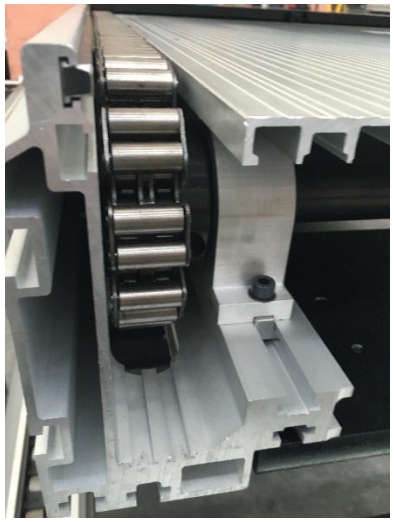

SISTEMAS VS1 – VS2

VS1

Ventajas principales ☺

☺ Diseño Robusto

☺ Alta Fiabilidad

☺ Alta velocidad movimiento palet

VS2

Ventajas principales ☺

☺ Diseño Robusto

☺ Alta Fiabilidad

☺ Longitud módulo hasta 20m

☺ Mismos accesorios para ambos tipos de transportador

SISTEMAS 800VS1 – VS2

PESO DE PALLET

HASTA 1500KG

VELOCIDAD PALLET

HASTA 18M/MIN

RANGO DE SISTEMAS VS:

(DIMENSIONES PALLET mm)

600 X 600

800 X 800

900 X 900

1000 X 1000

SISTEMAS 600 VPH

TRANSPORTADOR SISTEMAS VP HEAVY:

Transportador de acumulación de pallet a cadena. Carga transportable **hasta 200 kg.**

VENTAJAS:

- Ahorro de espacio, no es necesario una línea lateral paralela para la recirculación de los pallets.
- Ahorro de recursos (operarios), que pueden ser utilizados en otras posiciones.
- Ahorro en grupos motorreductores.

CAMPOS DE APLICACIÓN:

- Alimentador de centros de mecanizado.

SISTEMAS 250 VP

TRANSPORTADOR SISTEMAS VP LIGHT:
Transportador de acumulación de pallet a cadena. Carga transportable **hasta 5 kg.**

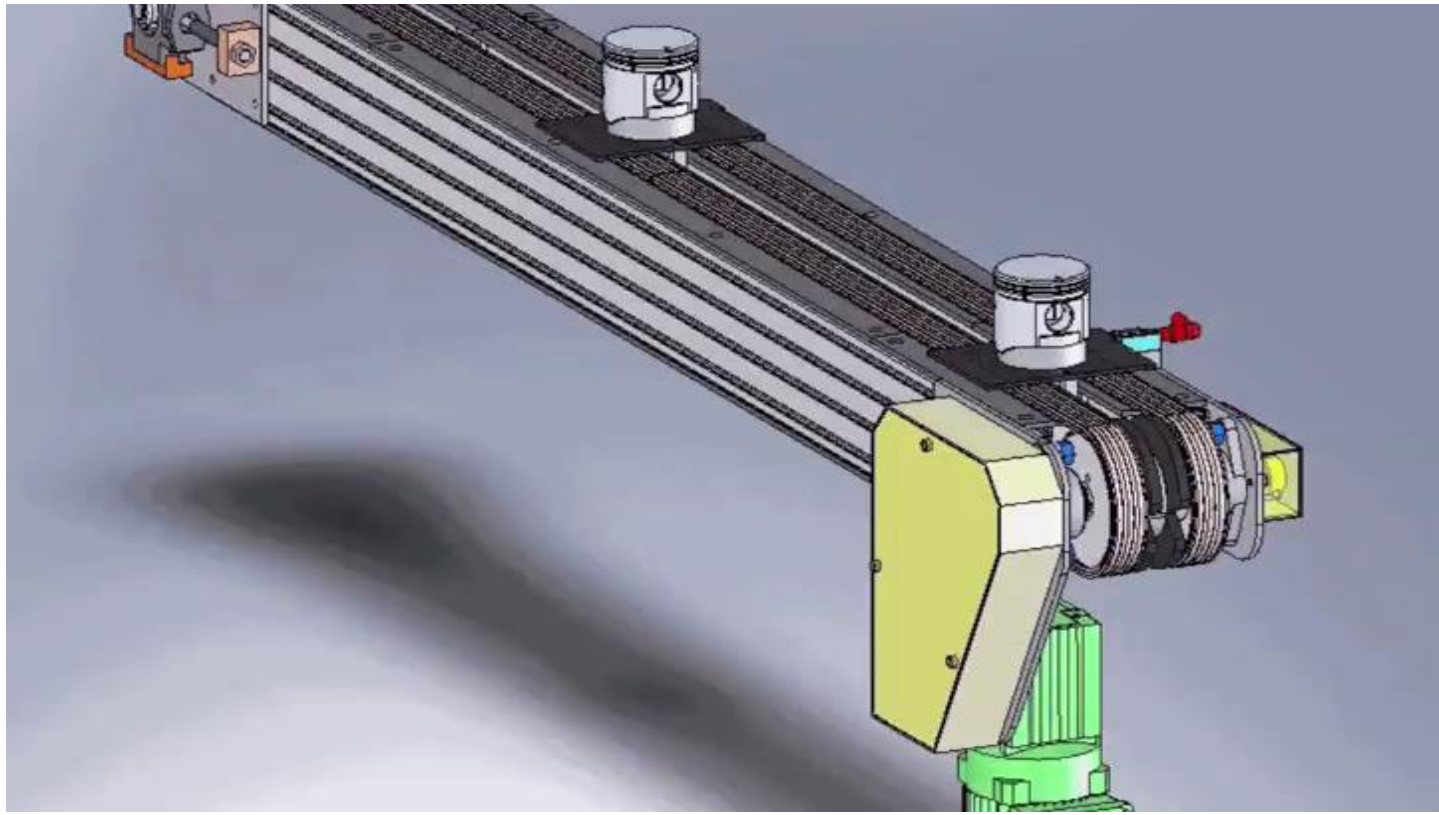

VENTAJAS:

- Ahorro de espacio, no es necesario una línea lateral paralela para la recirculación de los pallets.
- Ahorro de recursos (operarios), que pueden ser utilizados en otras posiciones.
- Ahorro en grupos motorreductores.

CAMPOS DE APLICACIÓN:

- Alimentador de centros de mecanizado.

REFERENCIAS

L A M M A S

Teksid
AP AUTOMOTIVE PRODUCTS
Continental
LOMBARDINI A KOHLER COMPANY
EATON
aprilia
JOHN DEERE
CNH INDUSTRIAL
MAN
PIAGGIO
LEAR CORPORATION
BENTELER AUTOMOTIVE
Ferrari
RENAULT
MAGNETI MARELLI
DENSO
DENSO THERMAL SYSTEMS S.p.A.
Valeo
Ford
FCA
FIAT CHRYSLER AUTOMOBILES
IVECO
GRUPO ANTOLIN
PSA PEUGEOT CITROËN
CANDY
Whirlpool
MECACHROME
faurecia
TRW Automotive
Electrolux
Hotpoint
INDESIT
arçelik
BONFIGLIOLI Power & Control Solutions
GKN Automotive
TOFAŞ
Embraco
Tecumseh
Gira
LAMMAS AUTOMATION COMPONENTS

GIRA AUTOMATION | 91 636 63 49 | GIRA@GIRAautomation.com

FIBRO

- Fundada en 1958 en Weinsberg por Klara Fischer y Werner Brodbeck
- En 1962 se produce la primera mesa rotativa: FIBROTAKT
- Desde 1974 integrada en Läpple-Group
- 700 empleados (distribuidos por todo el mundo)

FIBROTOR

FIBROMAT

FIBRODYN

GIRA Automation
Parque Empresarial de Las Rozas
C/ Adolfo Pérez Esquivel, 3
28232 LAS ROZAS
Tel.: 91 636 63 49
email: GIRA@GIRAautomation.com
http: www.GIRAautomation.com

Gracias por su atención ….